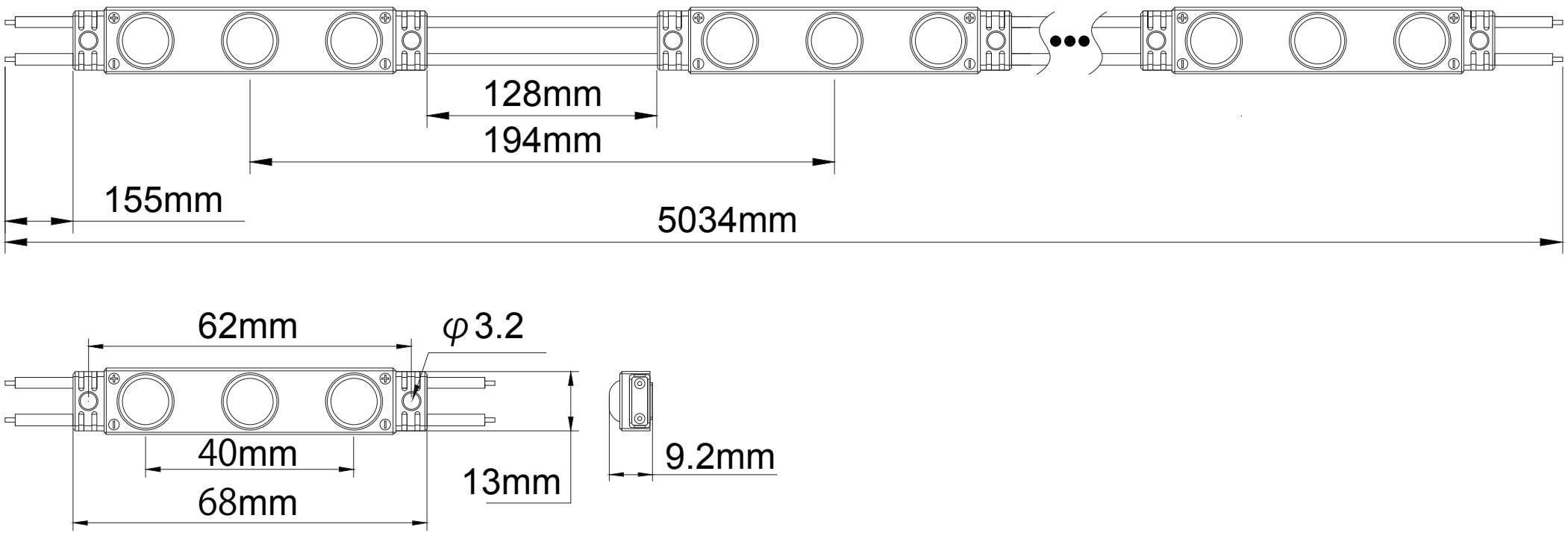MJ903TB LED モジュール単色 3led/pcs　寸法図