コネクタケーブル２線 20cm メス(LSJW-F-W200)

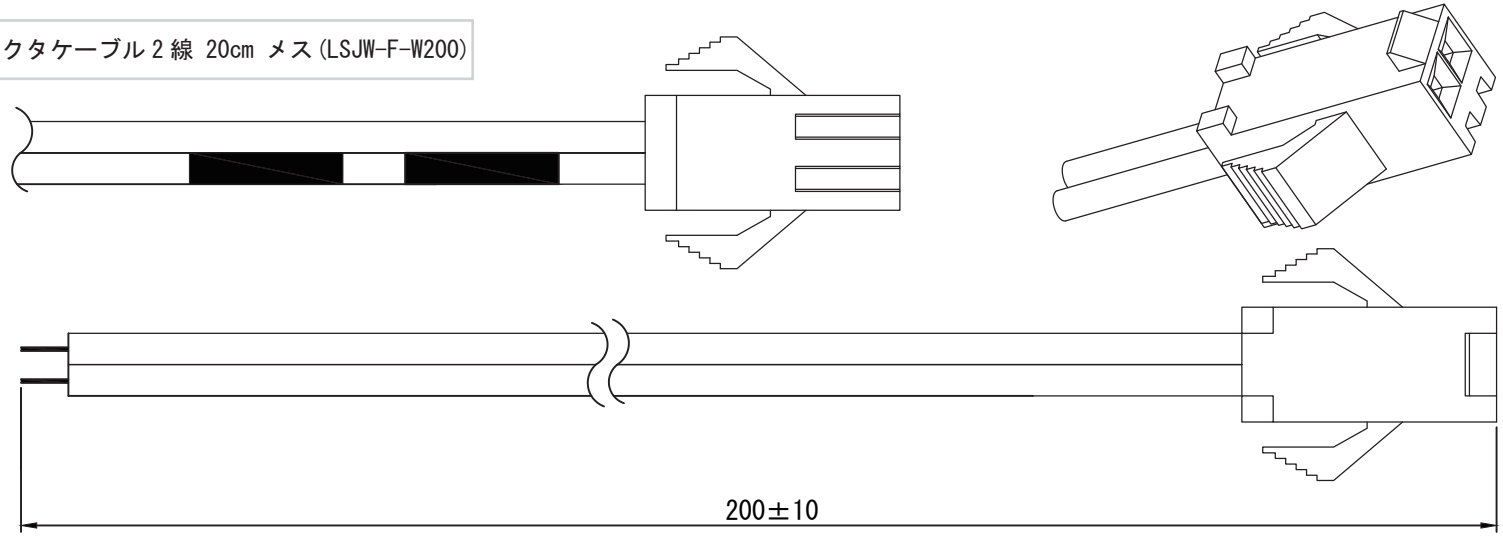

コネクタケーブル２線 20cm オス(LSJW-M-W200)

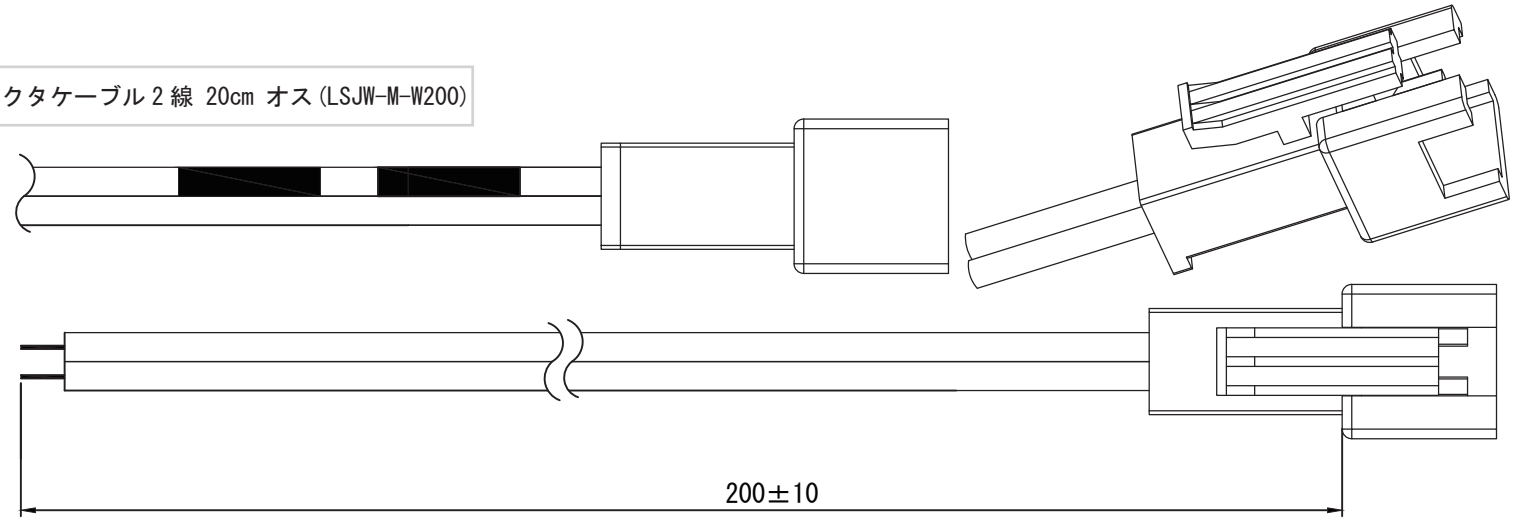

	備考											
	型名	LSJW-M-W200,LSJW-F-W200	M				F					寸法図(mm)
	コネクタ部寸法	オスコネクタ：18(L)×8(W)×8(H)mm,メスコネクタ：12(L)×5(W)×5(H)mm	L				E					
	線材	AWM/2468/VW-1/20AWG/300V/80℃	K				D					名称
	AWGサイズ	20#AWG	J				C					2線コネクタケーブル 20cmケーブル(白・灰(黒))
			I				B					
			H				A	17.09.25	図面初回制作	比嘉		JW-SYSTEM CO.,LTD
			Rev	年 月 日	変更履歴	名 前	Rev	年 月 日	変更履歴	名 前		